BCH-P

Rejillas y Registros Inyección

Diagrama de Instalación:

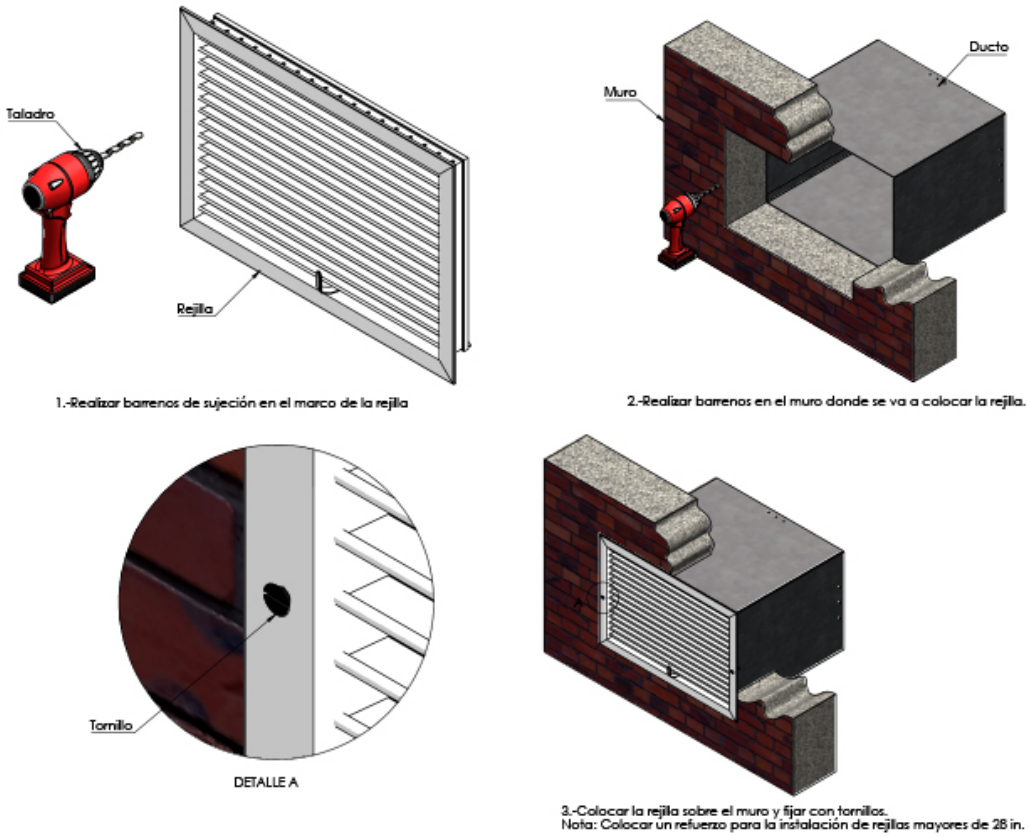

Ninguna parte de este documento podrá ser reproducida o retransmitida de cualquier forma, siendo estas: electrónicas o mecanografiadas; incluyendo fotocopiado, grabado y/o cualquier sistema de alojamiento de información sin previo permiso de INNES AIRE S.A. DE C.V.

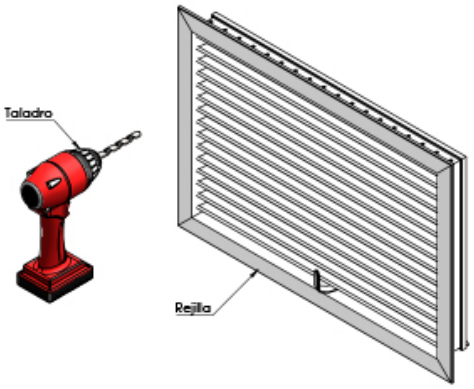

1.-Realizar barrenos de sujeción en el marco de la rejilla

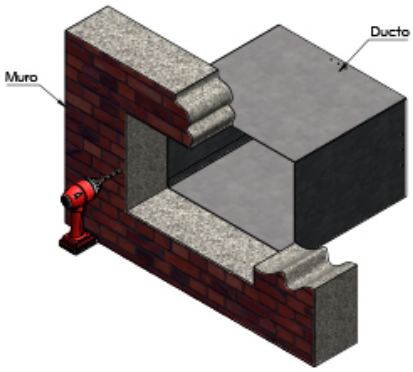

2.-Realizar barrenos en el muro donde se va a colocar la rejilla.

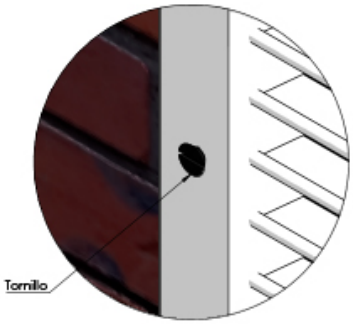

DETALLE A

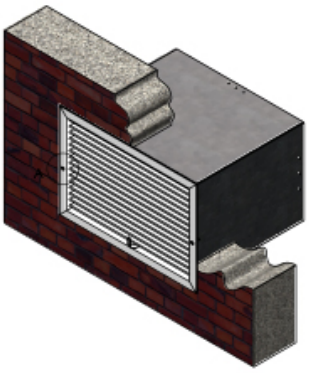

3.-Colocar la rejilla sobre el muro y fijar con tornillos.
Nota: Colocar un refuerzo para la instalación de rejillas mayores de 28 in.

Ninguna parte de este documento podrá ser reproducida o retransmitida de cualquier forma, siendo estas: electrónicas o mecanografiadas; incluyendo fotocopiado, grabado y/o cualquier sistema de alojamiento de información sin previo permiso de INNES AIRE S.A. DE C.V.